Паспорт
Combi
Комбинированная приточно-вытяжная решетка

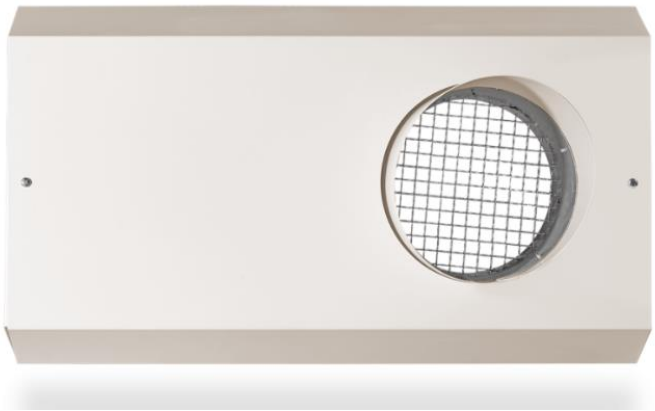

115280, г. Москва, ул. Ленинская слобода, 26, БЦ «ОМЕГА-2» Корпус А, офис 422.
www.turkov.ru, info@turkov.ru, ☏ 8-800-200-98-28 по России бесплатно
ТУ 28.25.12–001-09823045-2021
Паспорт постоянно модернизируется, с актуальной версией Вы можете ознакомиться на сайте:

Назначение

Комбинированная приточно-вытяжная решетка COMBI применятся при невозможности размещения двух отдельных воздушных каналов для забора уличного воздуха и выброса вытяжного воздуха на улицу на минимальном расстоянии между ними. В решетке COMBI забор воздуха осуществляется с боковых торцов, а выброс воздуха - через отдельный канал, который проходит сквозь пространство для забора уличного воздуха. Возможно исполнение в вертикальном виде.

Конструкция

Размеры решеток A*B*C*H	Межосевое X
Combi 125D - 462*267*85*200	200
Combi 160D - 532*302*105*240	220
Combi 200D - 612*344*145*350	290
Combi 250D - 712*394*170*400	340
Combi 315D - 842*447*205*450	400

Принцип работы

забор воздуха происходит с торцов, а выброс воздуха - через отдельный канал, проходящий сквозь пространство для забора уличного воздуха.

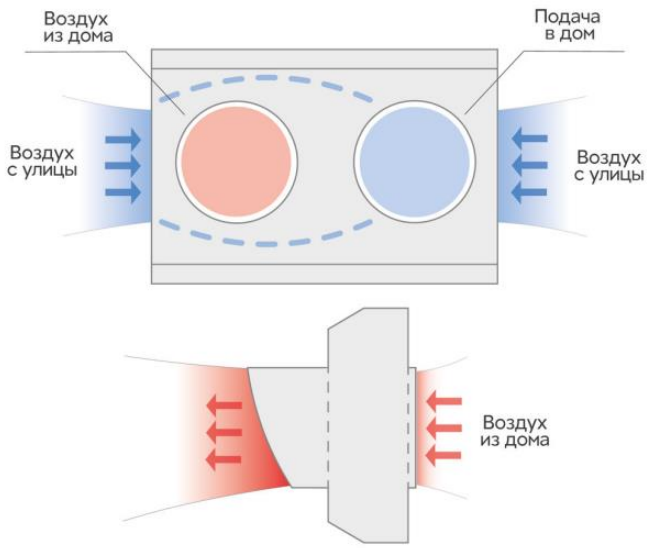

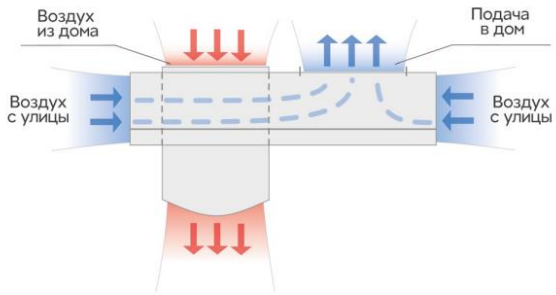

Габариты

Модель	125D	160D	200D	250D	315D
Габариты, AxBxCxH (мм)	462x267x85x200	532x302x105x240	612x344x145x350	712x394x170x400	842x447x205x450
Подключение воздуховодов, (мм)	125	160	200	250	315
Межосевое расстояние, L (мм)	200	220	290	340	400

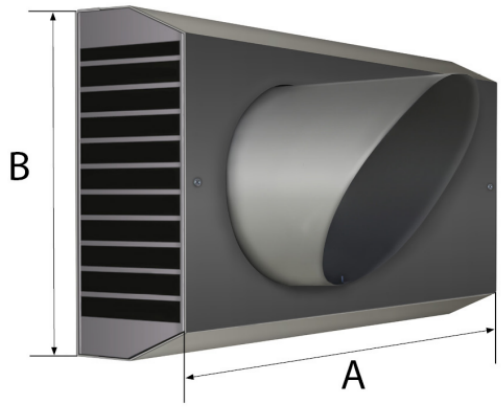

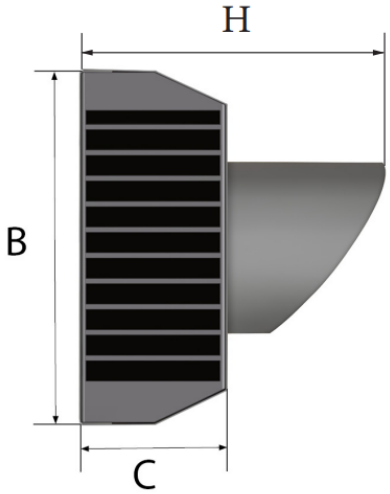

Внимание!

При монтаже убедитесь в правильном расположении решетки!

Гарантия 3 года

Гарантия не распространяется на случаи повреждения изделия по вине потребителя

Условия предоставления гарантийных обязательств.

1.Отсутствие внешних механических повреждений.

2.Соблюдение всех рекомендаций производителя, правил монтажа и сдачи в эксплуатацию.

3.Отсутствие несогласованных с производителем изменений

Гарантийный талон

СЕРИЙНЫЙ НОМЕР:

НАЗВАНИЕ ПРОДАВЦА:

НАЗВАНИЕ ОРГАНИЗАЦИИ УСТАНОВЩИКА:

ДАТА ПРОДАЖИ:

ДАТА УСТАНОВКИ:

ПОДПИСЬ ПРОДАВЦА:

ПОДПИСЬ УСТАНОВЩИКА:

Отметка о приемке качества (ОТК) **ПЕЧАТЬ ПРОДАВЦА** **ПЕЧАТЬ УСТАНОВЩИКА**

«_____» _____ 20____г.

М.П. **М.П.**

М.П.

115280, г. Москва, ул. Ленинская слобода, 26, БЦ «ОМЕГА-2» Корпус А, офис 422.
www.turkov.ru, info@turkov.ru, ☏ 8-800-200-98-28 по России бесплатно
ТУ 28.25.12–001-09823045-2021
Паспорт постоянно модернизируется, с актуальной версией Вы можете ознакомиться на сайте: